POSITION	CODE	DESCRIPTION	BPI-Eco 1.250 711651201	BPI-Eco 1.350 711653101	BPI-Eco 1.450 711651401	BPI-Eco 1.550 711651501	BPI-Eco 1.650 711651601
1	721603800	REAR SECTION	•	•	•	•	•
2	721603900	INTERMEDIATE SECTION	•	•	•	•	•
3	721604000	FRONT SECTION	•	•	•	•	•
4	721604100	PUSH NIPPLE 2"	•	•	•	•	•
5	721604200	NE-ROD M10X387	•				
5A	721604300	NE-ROD M10X537		•			
5B	721604400	NE-ROD M10X687			•		
5C	721604500	NE-ROD M10X837				•	
5D	721604600	NE-ROD M10X987					•
6	721604700	LIFTING HOOK	•	•	•	•	•
7	711547600	GASKET Ø 47,3X61X2	•	•	•	•	•
8	711547700	PLUG 1-1/2"	•	•	•	•	•
9	721604800	BULB HOLDER 1/2" L=50	•	•	•	•	•
10	721604900	COMPLETE SMOKE CHAMBER	•	•	•	•	•
11	721605000	GASKET FOR SMOKE CHAMBER	•	•	•	•	•
12	721605100	PIRACRITEN SQUARE GASKET	•	•	•	•	•
13	721605200	SQUARE FLANGE 100X100X2"	•	•	•	•	•
14	721605300	FRONT GRATE	•	•	•	•	•
15	721605400	STOP FOR FRONT GRATE	•	•	•	•	•
16	721605500	STATIONARY GRID BRACKET	•	•	•	•	•
17	721605600	HINGE FOR DOOR	•	•	•	•	•
18	721605700	SPRING PIN Ø 6X32	•	•	•	•	•
19	721605800	BUSHING Ø 9X12	•	•	•	•	•
20	721605900	COMBUSTION CHAMBER DOOR	•	•	•	•	•
21	721606000	SCREEN COMBUSTION CHAMBER DOOR	•	•	•	•	•
22	721606100	INSULATING	•	•	•	•	•
23	721606200	GLASS FIBER 14X14	•	•	•	•	•
24	721606300	AIR INLET DOOR	•	•	•	•	•
25	711547100	GLASS FIBRE SEALING CORD Ø 10	•	•	•	•	•
26	721606400	LOADING DOOR	•	•	•	•	•
27	721606500	LOADING DOOR SCREEN	•	•	•	•	•
28	721606600	INSULATION	•	•	•	•	•
29	721606700	INSULATION	•	•	•	•	•
30	721606800	SUCTION ABOVE DOOR	•	•	•	•	•
31	721606900	PIN Ø 7	•	•	•	•	•
32	721607000	ASH TRAY	•				
32A	721607100	ASH TRAY		•			
32B	721607200	ASH TRAY			•		
32C	721607300	ASH TRAY				•	
32D	721607400	ASH TRAY					•
33	721607500	DRAFT REGULATOR 3/4"	•	•	•	•	•
34	721607600	SPRING PIN Ø 7X40	•	•	•	•	•
35	721607700	SPACER Ø 11X15	•	•	•	•	•
36	721607800	KNOB	•	•	•	•	•
37	721607900	SPARE FOR KNOB FB	•	•	•	•	•
38	721608000	DRAFT REGULATOR CONTROL ARM	•	•	•	•	•
39	721608100	KNOB Ø 40 - M10X70	•	•	•	•	•
40	721608200	PIN FOR PRIMARY AIR FLAP	•	•	•	•	•
45	721608300	CASING RIGHT HAND SIDE PANEL	•				
45A	721608400	CASING RIGHT HAND SIDE PANEL		•			
45B	721608500	CASING RIGHT HAND SIDE PANEL			•		
45C	721608600	CASING RIGHT HAND SIDE PANEL				•	
45D	721608700	CASING RIGHT HAND SIDE PANEL					•

POSITION	CODE	DESCRIPTION	BPI-Eco 1.250 711651201	BPI-Eco 1.350 711653101	BPI-Eco 1.450 711651401	BPI-Eco 1.550 711651501	BPI-Eco 1.650 711651601
46	721608800	INSULATION	•				
46A	721608900	INSULATION		•			
46B	721609000	INSULATION			•		
46C	721609100	INSULATION				•	
46D	721609200	INSULATION					•
47	721609300	CASING LEFT HAND SIDE PANEL	•				
47A	721609400	CASING LEFT HAND SIDE PANEL		•			
47B	721609500	CASING LEFT HAND SIDE PANEL			•		
47C	721609600	CASING LEFT HAND SIDE PANEL				•	
47D	721609700	CASING LEFT HAND SIDE PANEL					•
48	721609800	CASING TOP COVER	•				
48A	721609900	CASING TOP COVER		•			
48B	721610000	CASING TOP COVER			•		
48C	721610100	CASING TOP COVER				•	
48D	721610200	CASING TOP COVER					•
49	721610300	INSULATION	•				
49A	721610400	INSULATION		•			
49B	721610500	INSULATION			•		
49C	721610600	INSULATION				•	
49D	721610700	INSULATION					•
52	721610800	THERMOMETER 0-120°C	•	•	•	•	•
54	721610900	CASING REAR PANEL	•	•	•	•	•
55	721611000	INSULATION	•	•	•	•	•
700	721611100	COMPLETE CAST IRON BOILER BLOCK	•				
701	721611200	COMPLETE CASING	•				
702	721611300	COMPLETE COMBUSTION CHAMBER DOOR	•	•	•	•	•
703	721611400	COMPLETE LOADING DOOR	•	•	•	•	•
704	721611500	COMPLETE CAST IRON BOILER BLOCK		•			
705	721611600	COMPLETE CASING		•			
706	721611700	COMPLETE CAST IRON BOILER BLOCK			•		
707	721611800	COMPLETE CASING			•		
708	721611900	COMPLETE CAST IRON BOILER BLOCK				•	
709	721612000	COMPLETE CASING				•	
710	721612100	COMPLETE CAST IRON BOILER BLOCK					•
711	721612200	COMPLETE CASING					•

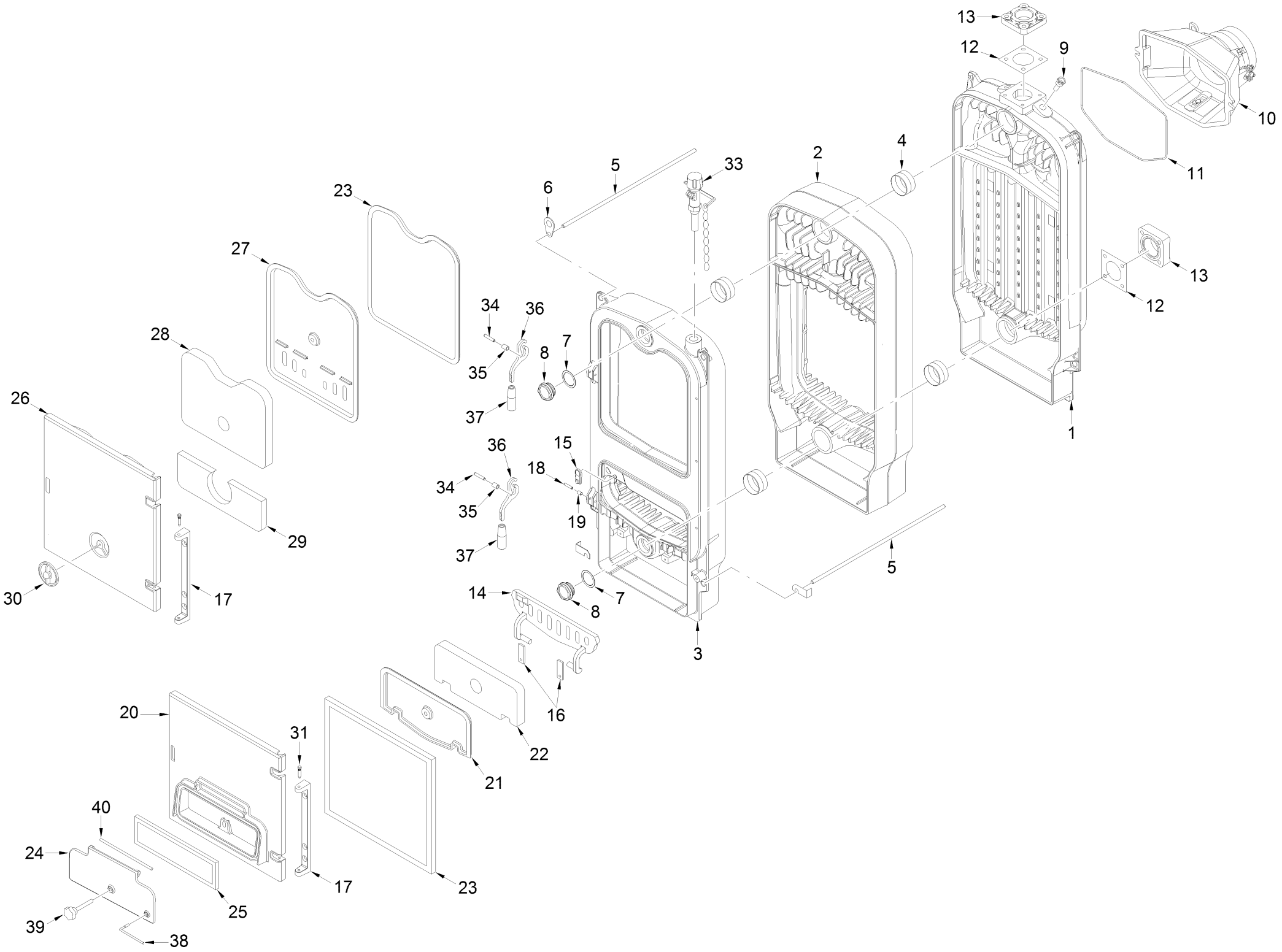
13
12
9
10
11
4
2
33
5
6
23
27
13
12
34
36
28
7
8
35
37
26
1
36
15
18
34
35
19
29
37
5
30
17
14
7
8
3
16
20
31
22
21
40
24
17
23
25
39
38

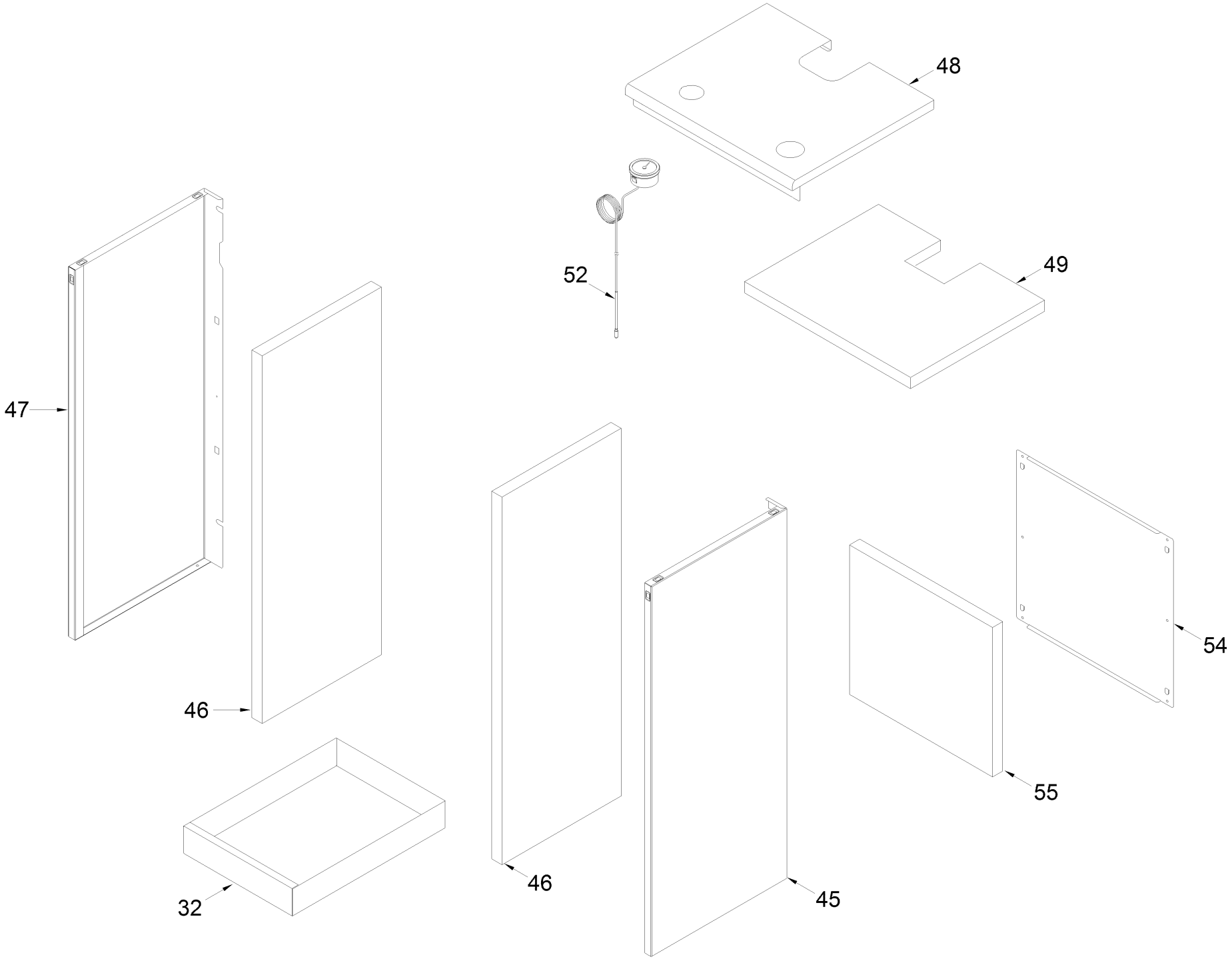
48
52
49
47
46
32
46
45
55
54

Данные о запчастях (52). Изделие - 711651201, BPI-Eco 1.250 (71165120)

Позиция на чертеже	Артикул	Английское наименование	Русское наименование	Рекомендованная розничная цена в у.е.
1	721603800	REAR SECTION	Секция чугунная задняя	711.68
2	721603900	INTERMEDIATE SECTION	Секция чугунная средняя	695.93
3	721604000	FRONT SECTION	Секция чугунная передняя	585.22
4	721604100	PUSH NIPPLE 2	Ниппель 2	13.56
5	721604200	NE-ROD M10X387	Шпилька резьбовая M10X387	8.48
6	721604700	LIFTING HOOK	Кольцо подъёмное	3.4
7	711547600	GASKET 47,3X61X2	Уплотнение Ø47,3X61X2	7.94
8	711547700	PLUG 1-1/2	Пробка 1-1/2 Нр	20.15
9	721604800	BULB HOLDER 1/2 L50	Гильза 1/2Нр L=50	23.87
10	721604900	COMPLETE SMOKE CHAMBER	Уплотнение выпрямителя тяги	271.78
11	721605000	GASKET FOR SMOKE CHAMBER	Выпрямитель тяги	44.29
12	721605100	PIRACRITEN SQUARE GASKET	Уплотнение	13.56
13	721605200	SQUARE FLANGE 100X100X2	Фланец 100X100X2	27.24
14	721605300	FRONT GRATE	Решетка	67.45
15	721605400	STOP FOR FRONT GRATE	Стопор решетки	6.75
16	721605500	STATIONARY GRID BRACKET	Крепление решетки	9.44
17	721605600	HINGE FOR DOOR	Кронштейн оси двери	32.71
18	721605700	SPRING PIN D6X32	Штифт подпружиненный Ø 6X32	2.37
19	721605800	BUSHING D9X12	Втулка Ø 9X12	6.75
20	721605900	COMBUSTION CHAMBER DOOR	Дверь топки	280.03
21	721606000	SCREEN COMBUSTION CHAMBER DOOR	Экран двери топки	59.38
22	721606100	INSULATING	Термоизоляция двери нижней	20.49
23	721606200	GLAS FIBER 14X14	Стекловолокно 14X14	98.46
24	721606300	AIR INLET DOOR	Дверца воздухопритока	40.13
25	711547100	GLASS FIBRE SEALING CORD 10	Термостойкий уплотнительный шнур D10 мм	24.1
26	721606400	LOADING DOOR	Дверь загрузочная	267.49
27	721606500	LOADING DOOR SCREEN	Экран двери загрузочной	102.74
28	721606600	INSULATION	Термоизоляция	25.7
29	721606700	INSULATION	Термоизоляция	67.45
30	721606800	SUCTION ABOVE DOOR	Заслонка дополнительного притока воздуха	18.62
31	721606900	PIN D7	Ось Ø 7	13.56
32	721607000	ASH TRAY	Поддон	88.13
33	721607500	DRAFT REGULATOR 3/4	Термостатический регулятор тяги 3/4 с рычагом и цепочкой	149.74

Позиция на чертеже	Артикул	Английское наименование	Русское наименование	Рекомендованная розничная цена в у.е.
34	721607600	SPRING PIN D7X40	Штифт подпружиненный Ø 7X40	2.37
35	721607700	SPACER D11X15	Ролик Ø 11X15	6.75
36	721607800	KNOB	Рычаг	27.24
37	721607900	SPARE FOR KNOB FB	Рукоятка	20.49
38	721608000	DRAFT REGULATOR CONTROL ARM	Рычаг дверцы воздухопритока	6.75
39	721608100	KNOB D40 M10X70	Винт M10X70 с рукояткой Ø 40	27.24
40	721608200	PIN FOR PRIMARY AIR FLAP	Ось дверцы воздухопритока	13.56
45	721608300	CASING RIGHT HAND SIDE PANEL	Панель боковая правая	129
46	721608800	INSULATION	Термоизоляция боковая	12.57
47	721609300	CASING LEFT HAND SIDE PANEL	Панель боковая левая	129
48	721609800	CASING TOP COVER	Панель верхняя	122.73
49	721610300	INSULATION	Термоизоляция верхняя	9.15
52	721610800	THERMOMETER 0-120½	Термометр 0-120°C	51.04
54	721610900	CASING REAR PANEL	Панель задняя	57.88
55	721611000	INSULATION	Термоизоляция задняя	16.52
700	721611100	CAST IRON BOILER BLOCK 1.250		3380.23
701	721611200	COMPLETE CASING 1.250		604.76
702	721611300	COMBUSTION CHAMBER DOOR		372.13
703	721611400	LOADING DOOR	Дверь загрузочная	372.13