Tab 49

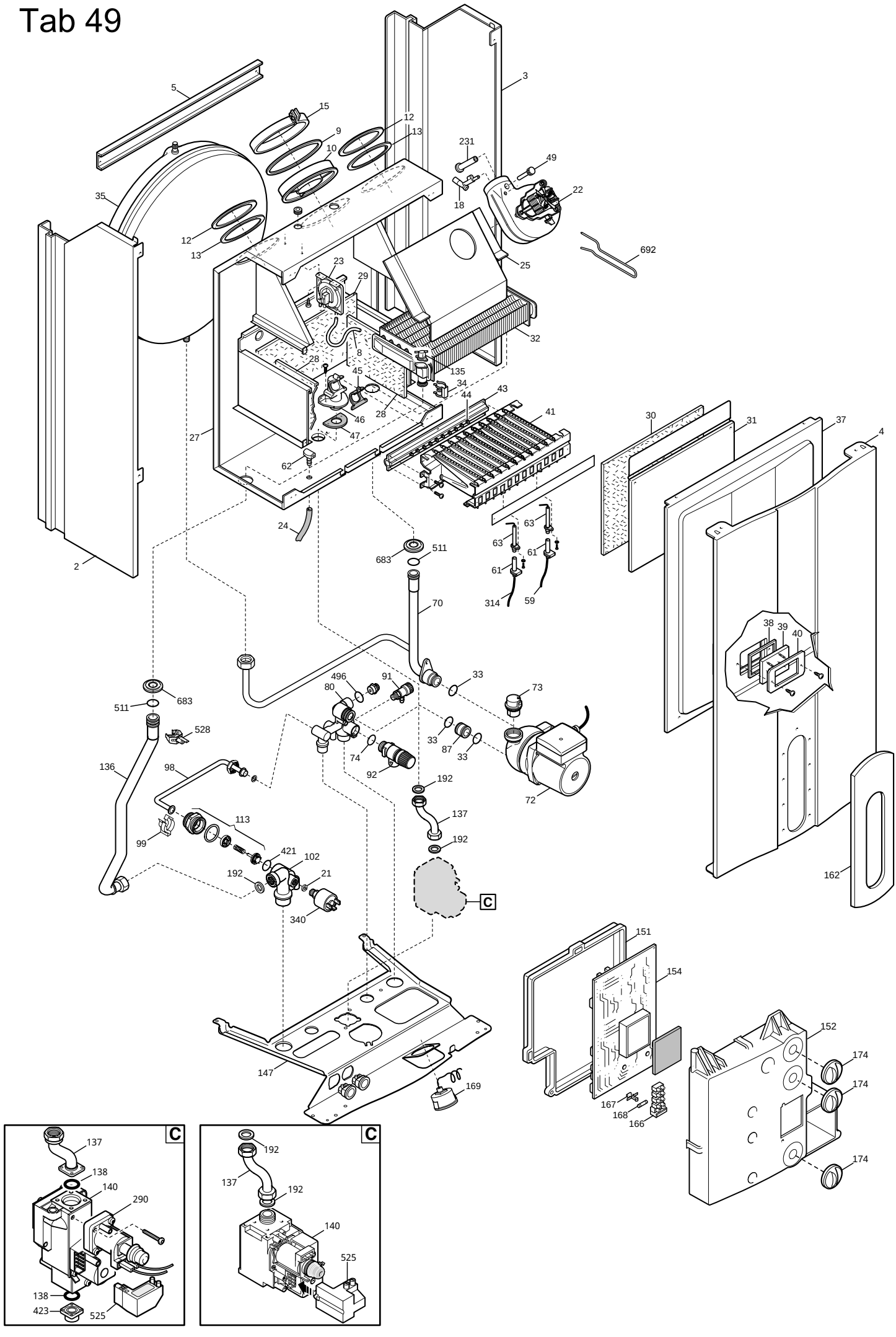

5
15
9
10
12
13
3
231
49
22
18
35
12
13
692
25
23
29
32
8
28
135
45
34
44
43
41
46
28
47
27
62
30
31
37
4
24
63
63
61
61
314
59
2
683
511
70
38
39
40
496
91
80
33
73
511
683
528
33
87
33
74
92
136
98
192
72
137
113
99
192
421
102
192
21
340
C
162
151
154
152
174
174
174
147
169
167
168
166
C
137
138
140
290
138
423
525
C
192
137
192
140
525

Данные о запчастях (107). Изделие - CSB445243680, ECO-3 COMPACT 1.240 Fi (CSB44524368)

Позиция на чертеже	Артикул	Английское наименование	Русское наименование	Рекомендованная розничная цена в у.е.
2	5677580	LEFT PANEL ASS. CUBE FF	Панель в сборе левая	28.91
2	5663680	ASS.FIANCO SX	Панель в сборе левая	0
3	5663670	ASS.FIANCO DX	Панель правая в сборе	0
3	5677570	RIGHT PANEL ASS. CUBE FF	Панель правая в сборе	28.91
4	5115620	FRONTAL PANEL ECO3	Панель передняя в сборе	37.16
4	5115470	ECO CUBE FRONTAL PANEL	Панель передняя в сборе	0
5	5113790	FRONTAL TRAVERSE	рейка крепежная верхняя	4.07
8	5408080	PRESSURE SWITCH PIPE L=270	Трубка пневмореле	6.63
9	5108700	RESTRICTOR-AIR INTAKE	Ограничитель забора воздуха	4.38
10	5409450	FLUE GASKET	Элемент дымоотводного устройства	15.19
12	5108690	PLATE BLANKING	заглушка отверстия всасывания воздуха	3.31
13	5407400	SUCTION CAP GASKET - 10PCS	Уплотнение кольцевое (УПАКОВКА - 10 шт)	10.45
15	5664050	OINT ASSEMBLY D.100 L-20	кольцо зажимное	0
18	5409580	VENTURI INCLINATO	Устройство Вентури	0
21	5402050	GASKET 6,1X11,5X1,5 WRC - 10PCS	Уплотнение плоское кольцевое 6.1X11.5X1.5 (УПАКОВКА - 10 шт)	2.92
22	5663810	FAN 1 SPEED	вентилятор	183.54
23	711277100	FLUE PRES. SWITCH 50-39Pa	Пневмореле	63.57
23	5640000	FAN PRESSURE SWITCH	Пневмореле	0
23	628630	PRESS.SWITCH ASSEMBLY 0.4mbar	Пневмореле	146.91
24	5414320	PIPE-VALVE COMPENS.4,5x8 L=170	Трубка компенсации	4.94
24	5407930	TUBO PRESA COMPENS. L=150	Трубка компенсационная силиконовая	0
25	5113800	CONVEYOR ASSEMBLY	колпак вытяжки в сборе	9.92
27	5676830	COMBUSTION CHAMBER ASSEMBLY	элемент камеры сгорания	42.48
28	5213210	INSULATING PANEL	термоизоляционная панель боковая	14.7
29	5213280	INSULATING PANEL	термоизоляционная панель задняя	18.15
30	5213370	INSULATING PANEL	Термоизоляционная панель передняя	18.9
31	5113820	COMB. CHAMBER FRONT PANEL	Крышка термоизоляционной панели передняя	21.33

Позиция на чертеже	Артикул	Английское наименование	Русское наименование	Рекомендованная розничная цена в у.е.
32	5692530	HEATING EXCHANGER ASS.24KW	Теплообменник основной в сборе (24 кВт)	297.08
32	5677660	PRIMARY EXCHANGER WITH CLIPS	Теплообменник основной с клипсами	280.41
33	710963000	O-RING 21,5X3 EP70 TFL - 10PCS	Уплотнение кольцевое 21,5X3 (УПАКОВКА - 10 шт)	2.88
33	5403130	ANELLO OR 22X3 EPDM	Уплотнение кольцевое	0
34	5113650	PRIMARY EXCHANGER FIXING CLIP	Клипсы крепежные теплообменника	2.83
35	5663880	EXPANSION VESSEL	Бак расширительный	112.18
37	5663830	SEALED CHAMBER FRONT PANEL	изоляционная панель	78.79
38	5401610	VIEWING WINDOW GASKET	Уплотнение стекла смотрового	2.83
39	5203930	VIEWING WINDOW	Стекло смотровое	6.05
40	5103360	SURROUND - VIEWING WINDOW	Рамка крепления стекла	5.08
41	5663710	BURNER ASSEMBLY (13 ELEM.)	Горелка (13 элементов)	111.34
43	612960	GAS RAMP WITH INJECTORS (N.G.	Рампа подачи газа с инжекторами	48.66
44	5680020	TRANSFORMATION KIT G31	Инжекторы для сжиженного газа комплект 0,77 - 13 шт.	30.69
44	5666400	NATURAL GAS INJECTORS KIT	Инжекторы для природного газа комплект	29.98
45	5407940	GASKET-BURNER MANIFOLD	Уплотнение рампы подачи газа	0.65
46	607990	ASSEMBLY-GAS CONNECTION/GASKET	Фланец с прокладкой рампы подачи газа в сборе	16.15
47	5404760	GASKET-GAS RAMP/SEALED CHAMB. - 10PCS	Уплотнение рампы подачи газа (УПАКОВКА - 10 шт)	8.33
49	5409520	HOSE ADAPTER CAP	колпачок фланца дымохода	1.55
59	8419050	LEAD - IGNITION ELECTRODE	кабель электрода зажигания	3.26
61	5407830	INSULATION BOOT - ELECTRODE	колпачок электрода изоляционный	1.99
62	5409570	SEALED CHAMBER HOSE ADAPTER	штуцер компенсационной трубки	5.03
63	8422570	ELECTRODE - IGNITION	Электрод розжига (или контроля пламени)	19.46
70	5676860	PIPE ASS.(PUMP/EXCHANGER)ECO3	Трубка соединительная в сборе	26.94
72	5661200	PUMP UP 15-50/CONNECTOR	Насос циркуляционный UP 15-50 с коннектором	225.12
73	607290	AUTOMATIC AIR VENT	воздухоотводчик автоматический	17.13
74	5406360	O-RING 14X1,78 EP - 10PCS	Уплотнение кольцевое (УПАКОВКА - 10 шт)	3.48
80	5655650	HYDRAULIC INLET ASSY	гидравлический узел подачи	131.29

Позиция на чертеже	Артикул	Английское наименование	Русское наименование	Рекомендованная розничная цена в у.е.
87	631680	PUMP CONNECTING ELEMENT/OR	Соединительный элемент насоса	9.88
87	5210710	RACCORDO POMPA	Трубка возврата из системы отопления	0
91	5652030	DRAINING TAP	Кран сливной	11.65
92	9951170	SAFETY VALVE 3 BAR	Клапан предохранительный 3 бар	15
98	5672770	BY-PASS PIPE ASSEMBLY	Трубка бай-пасса в сборе	47.51
99	8380850	FIXING CLIP - 10PCS	Клипсы крепежные трубки бай-пасса (УПАКОВКА - 10 шт)	4.6
102	5676490	3-WAY VALVE ASSY	Гидрогруппа входная	35.1
113	617100	BY-PASS GR.	бай-пасс в сборе	37.04
135	9951610	LIMIT THERMOSTAT 105½C	Термостат предохранительный 105 C	26.04
136	5676870	PIPE ASS.(3 WAY VALVE/EXCHANG)	Трубка теплообменник/трехходовой клапан	19.79
137	5676930	GAS PIPE-FF	трубка газовая (для газ. клапана HONEYWELL)	46.36
137	5676970	GAS PIPE	трубка газовая (для газ. клапана SIT)	9.27
138	5402010	O-RING 22.22x2.62 - 10PCS	Уплотнение кольцевое 22,22x2,62 (УПАКОВКА - 10 шт)	2.12
140	5665220	GAS VALVE	клапан газовый (HONEYWELL VK4105M 5108)	174
140	5658830	GAS VALVE	клапан газовый (SIT 845063 SIGMA)	195.1
147	5676130	CONNECTION TRAVERSE	соединительная панель	31.03
151	5409550	ELECTRIC BOX REAR COVER	кожух электрической коробки	18.02
152	5680890	CONTROL PANEL ECO3	Крышка декоративная панели управления	10.69
152	5676950	PRINTED CONTROL PANEL	Панель управления	0
154	5680410	PCB	Электронная плата (Honeywell)	233.15
154	5676960	PCB	Электронная плата (Bertelli)	233.15
154	5680230	PCB	Электронная плата (Bertelli)	233.15
162	5677850	PANEL PLATE - ECO3 1.240Fi	крышка панели управления	0
166	8421590	TERMINAL BLOCK	блок клеммной коробки	9
167	5405340	FUSE HOLDER	держатель плавкого предохранителя	1.32
168	9950580	FUSE	Предохранитель плавкий (2 A- 250 B)	1.87
169	9951650	MANOMETER D.40	манометр	25.64
169	9951330	MANOMETRO D.40-S/PORT-	манометр	0
174	5411540	KNOB 2½EST. MAIN	Ручка	6.05

Позиция на чертеже	Артикул	Английское наименование	Русское наименование	Рекомендованная розничная цена в у.е.
192	5404650	SEALING WASHER G 3/4 - 10PCS	Уплотнение G. 3/4 17x24x2 (УПАКОВКА - 10 шт)	4.12
231	5409480	FLUE INTAKE	штуцер для анализа продуктов сгорания	2.52
290	5665230	ASS.MODULAT. VK4105M 5033	модулятор в сборе VK4105M	0
314	8418870	LEAD - SENSING ELECTRODE	кабель датчика пламени	2.56
340	5663750	PRESSOSTATO RISCALDAMENTO	Прессостат предохранительный системы отопления	0
340	9951690	PRESSURE SWITCH	Прессостат предохранительный системы отопления	25.12
421	5408270	O-RING 11,91 X 2,62 NBR - 10PCS	Уплотнение кольцевое 11,91 X 2,62 NBR (УПАКОВКА - 10 шт)	2.08
423	5210410	GAS VALVE CONNECTOR	Патрубок подсоединительный п(газ. клапан HONEYWELL)	5.78
496	400020	O-RING - 10PCS	уплотнение кольцевое резиновое (УПАКОВКА - 10 шт)	9.24
511	5404600	O.R. 17,86x2,62 - 10PCS	Уплотнение кольцевое 17,86x2,62 (УПАКОВКА - 10 шт)	2.48
525	8511800	SAC CONNECTOR L=400mm	Устройство розжига для газ. клапана SIT	0
525	8511560	CABLE IGNI. VZ2/10 SAC L=600	Устройство розжига	27.42
525	8511790	CONNECTOR L=400mm	Устройство розжига для клапана HONEYWELL	27.81
528	8435360	NTC SENSOR	датчик температуры (NTC) (накладной)	13.77
683	5408810	GASKET(GAS RAMP/SEALED CHAMBER - 10PCS	Уплотнение (УПАКОВКА - 10 шт)	7.96
692	5114360	PRIMARY EXCHANGER CLIPS	клипсы теплообменника	5.45
999	8414620	CABLE	Проводка электрическая кабель питания	7.84
999	8418860	PLUG - PCB	Клеммная колодка с перемычкой.	1.99
999	8511950	WIRING ECO	Проводка электрическая клапан газовый/датчик ГВС	4.02
999	8512140	CABLE V3V	Проводка электрическая от платы к клеммной колодке (для мотора трехходового клапана)	5.03
999	8512470	EARTH WIRING ECO3 90½	Проводка электрическая	7.4
999	8511820	PUMP/FUN WIRING ECO3	Проводка электрическая насос/вентилятор	17.83
999	8511940	LOW VOLTAGE COMP. WIRING ECO3	Проводка электрическая (низковольтная)	16.52
999	8511960	NTC HEAT. SENSOR/AIR PRESS SWI	Проводка электрическая датчик темпер./прессостат/предохранит. термостат	10.62