Tab 551

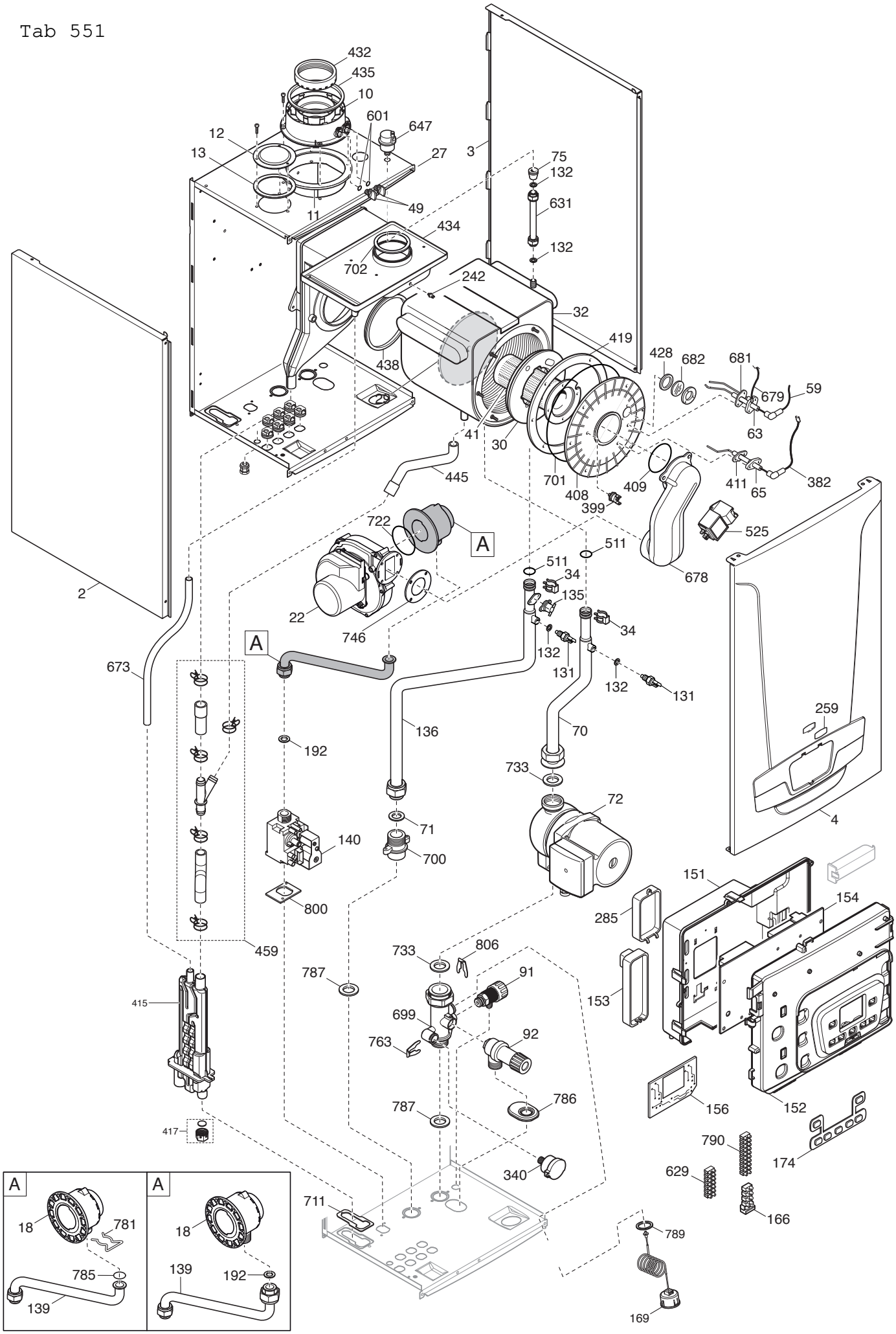

432
435
10
601
647
12
13
27
3
75
132
631
11
49
434
132
702
242
32
419
438
428
682
681
679
59
29
41
30
63
445
701
408
409
411
65
382
399
722
A
525
511
511
34
678
2
22
135
746
34
A
132
131
132
131
673
136
70
259
192
733
72
71
140
700
4
151
800
154
285
459
733
806
787
91
153
415
699
92
763
786
156
152
787
417
790
174
340
629
711
166
789
169
A
18
781
785
139
A
18
139
192

Данные о запчастях (109). Изделие - 710405007, LUNA DUO-TEC MP 1.50 (7104050)

Позиция на чертеже	Артикул	Английское наименование	Русское наименование	Рекомендованная розничная цена в у.е.
2	710397200	LEFT LATERAL PLATE HT 45-55kW	Панель в сборе левая	146.04
3	710397100	RIGHT LATERAL PLATE HT45-55kW	Панель правая в сборе	146.04
4	710707200	FRONTAL PANEL LUNA4 HT	Панель передняя в сборе	61.86
10	5670520	FLUE CONNECTION ASS. 80/125	Фланец дымоотводного устройства (80/125)	27.29
11	5410710	GASKET ADAPTOR	Уплотнение фланца	2.28
12	5108690	PLATE BLANKING	заглушка отверстия всасывания воздуха	3.31
13	5407400	SUCTION CAP GASKET - 10PCS	Уплотнение кольцевое (УПАКОВКА - 10 шт)	10.45
18	710718600	KIT GPL DUO-TEC MP 35-50	Газовоздушный смеситель (устройство Вентури) 35-50 сжиженный газ	0
18	710402000	MIXER MINI BICLAP D.24mm	Газовоздушный смеситель (устройство Вентури) D.24 mm природный газ	101.22
22	710754100	FAN RG 148/1200	вентилятор	398.62
27	722039000	C FRAME LUNA4 HT 45-55KW	элемент камеры сгорания (панель задняя)	168.38
29	711473200	REAR INSULATION	панель термоизоляционная задняя	13.92
30	5410730	INSULATION-BURNER FLANGE	Термоизоляционная панель передняя	31.52
32	710388000	EXCHANGER CLASSIC 5/1 45kW	Теплообменник основной CLASSIC 5/1-45 kW	892.44
34	5113650	PRIMARY EXCHANGER FIXING CLIP	Клипсы крепежные теплообменника	2.83
41	710401700	BURNER 45 kW	горелка в сборе 45 Kw	90.99
49	5410880	FLUE TEST CAP	Колпачок втулки фланца дымохода	10.29
59	8510970	IGNITION ELECTRODE CABLE	кабель электрода зажигания	8.32
63	710220000	IGNITION ELECTRODE	Электрод розжига	20.88
65	710220700	IONISATION ELECTRODE	Электрод контроля пламени	15.7
70	710391800	PIPE PUMP/EXCHANGER HT 45-55kW	Трубка возврата (от насоса к теплообменнику)	43.6
71	5405000	SEALING WASHER - G1 - 10PCS	Уплотнение насоса (УПАКОВКА - 10 шт)	5.7
72	7726531	PUMP UPM3L 25/75	Насос циркуляционный UPM3L 25/75	358.66
72	722565800	ASS.POMPA UPER 25-70 C/CABLAG.	Насос циркуляционный	0
75	5409240	GROMMET - PIPE ASSY D.10	Уплотнение	2.83

Позиция на чертеже	Артикул	Английское наименование	Русское наименование	Рекомендованная розничная цена в у.е.
91	5652030	DRAINING TAP	Кран сливной	11.65
92	710631800	SAFETY VALVE ASSEMBLY 4 BAR	Клапан предохранительный 4 бар	14.53
131	8435400	NTC SENSOR	Датчик температуры NTC (погружной)	10.73
132	5402830	WASHER - SENSOR SEALING - 10PCS	Уплотнение датчика температуры (NTC) 9.7X15X3 (УПАКОВКА - 10 шт)	3.44
135	9950760	THERMOSTAT - LIMIT	Термостат предохранительный 105 C	26.04
136	710392200	PIPE M.R.LUNA4 HT 45kW	Трубка прямой подачи LUNA4 HT 45kW	44.12
139	710677600	PIPE GAS VALVE/MIXER HT 45kW	Патрубок на входе газового клапана	26.36
140	710401600	GAS VALVE	клапан газовый SIT SIGMA 848-848156 M-M	75.02
151	710018500	CONTROL PANEL COVER	кожух электрической коробки	7.96
152	710036800	PANEL PLATE/DISPLAY ASSEMBLY	Крышка декоративная панели управления	10.04
153	710018200	TERMINAL BLOCK COVER	крышка	1.02
154	722213600	PCB LMS14 35-65 KW (Аналог 7766816)	Электронная плата LMS14 35-65 Kw	340.24
154	7820256	RIC.PCB LMS14 35-65 INT.BAXI		0
156	711250700	PCB AVS77 ASSEMBLY	Электронная плата с дисплеем (AVS77)	0
166	5688420	TERMINAL BLOCK ASSEMBLY 3,15A	блок клеммной колодки	5.16
169	710547500	MANOMETER 0-4BAR L=1000	манометр 0-4 bar L=1000	12.08
174	710100400	7 PUSH BOTTON PANEL	Панель с 7 кнопками	3.89
192	5404650	SEALING WASHER G 3/4 - 10PCS	Уплотнение G. 3/4 17x24x2 (УПАКОВКА - 10 шт)	4.12
242	8435270	NTC SENSOR	датчик температуры отходящих газов (NTC)	30.23
259	710419300	BRAND BAXI	марка BAXI	3.45
285	710083600	COVER CLIP-IN	крышка клеммной колодки	1.25
340	710109100	PRESSURE SENSOR	датчик давления	26
382	8511130	FLAME SENSING CABLE	Проводка электрическая датчик пламени	11.24
399	711427700	SAFETY THERMOSTAT 260½C	термостат защитный	22.18
408	3202930	COMBUSTION CHAMBER UPPER COVER	Крышка камеры сгорания передняя	43.09
409	710624300	BURNER GASKET HT	Уплотнение горелки	2.97
411	710185200	FLAME SENSING ELEC.GASKET	Уплотнение датчика пламени	1.1
415	721744200	SIPHON BODY H220	корпус сифона H220	0

Позиция на чертеже	Артикул	Английское наименование	Русское наименование	Рекомендованная розничная цена в у.е.
415	765806400	SIPHON BODY H220	корпус сифона H220	25.92
417	721679200	PLUG SIPHON	заглушка сифона	0
419	711405000	COMBUSTION CHAMBER GASKET	Уплотнение камеры сгорания	8.72
428	5409290	GASKET	Уплотнение	1.58
432	5410850	FLUE SPIGOT GASKET	Уплотнение	17
434	710385700	CONDENSY COLL.LUNA4 HT 50-70	коллектор воздушный	49.84
435	5410860	AIR IN TAKE GASKET D.125	Уплотнение D=125	17.97
438	5410480	GASKET	Уплотнение дымового колпака	9.04
445	722082900	TUBO SCAMBIAT./RACCORDO A Y	Трубка отвода конденсата из теплообменника	4.16
459	722339600	JOINT ASSEMBLY PIPES	Трубка	99.29
511	5404600	O.R. 17,86x2,62 - 10PCS	Уплотнение кольцевое 17,86x2,62 (УПАКОВКА - 10 шт)	2.48
525	8435220	ZAG 2V IGNITOR	Устройство розжига	27.47
601	5408560	O-RING 8,73x1,78 - 10PCS	Уплотнение кольцевое 8,73x1,78 (УПАКОВКА - 10 шт)	1.76
629	8420770	TERMINAL BOARD	блок клеммной колодки	3.45
631	710391100	PIPE DEAREATION 45kW	Трубка воздухоудалителя LUNA4 HT 45kW	7.72
647	5652730	AUTO AIR VENT	воздухоотводчик автоматический	12.91
673	722081300	TUBO RACC.COND./SIFONE L=580mm	Патрубок соединительный сифона	15.9
678	710386000	AIR GAS COLLECTOR LUNA4 HT	Воздушно-газовый коллектор	92.98
679	8511150	EARTH/IGNITOR CABLE	кабель электрод зажигания/земля L=270	4.8
681	710185300	IGNITION ELECTRODE GASKET	Уплотнение электрода розжига	2.02
682	5211800	FLAME INSPECTION	Стекло смотровое	2.84
699	710386600	R.R. GROUP G1 LUNA4 HT	элемент входной G1 LUNA4 HT	61.59
700	710386800	NIPPLE G1 MM WITH SCREWS	Штуцер резьбовой с креплением	16.85
701	5212780	GASKET D.6	Шнур изоляционный D6X615 мм	1.99
702	5409270	AIR COLLECTOR GASKET D.70	Уплотнение воздуховода D=70	3.56
711	721696400	SIPHON GASKET - 10PCS	Уплотнение сифона (УПАКОВКА - 10 шт)	13.32
722	3402100	O-RING 70X3 - 10PCS	Уплотнение (УПАКОВКА - 10 шт)	4.32
733	5402140	GASKET G1 1/2 WRC - 10PCS	Уплотнение G1 1/2 (УПАКОВКА - 10 шт)	9.04
746	5410900	VENTURI GASKET	Уплотнение вентилятора	3.89
763	710046700	CLIP FLAT d.12	клипсы плоская d.12	2.3
781	710011400	CLIP FIX GAS PIPE	клипсы фиксирующая газового	2.16

Позиция на чертеже	Артикул	Английское наименование	Русское наименование	Рекомендованная розничная цена в у.е.
			патрубка	
785	710061400	O RING GAS PIPE 18 X 3 NBR - 10PCS	Уплотнение кольцевое газового патрубка 18 X 3 NBR (УПАКОВКА - 10 шт)	2.88
786	710387100	GASKET NIPP.SAFETY VALVE 3BAR	Уплотнение предохранительного клапана	1.25
787	710397800	GASKET G1 C.S.31X42X3 - 10PCS	Уплотнение G1C.S.31X42X3 (УПАКОВКА - 10 шт)	14.99
789	710017200	GASKET MANOMETER	Уплотнение	2.26
790	710117900	TERMINAL BLOCK 10 PIN PA35	колодка клеммная (10 клемм) PA35	3.1
791	721695300	SIPHON CAP GASKET	Уплотнение сифона	0
800	710390600	GASKET GAS VALVE M-M	Уплотнение	0.94
806	5117880	CLIP d.10 - 10PCS	Пружина плоская d.10 (УПАКОВКА - 10 шт)	5.07
999	7726533	CABLAGGIO PWM/POMPA HP-BAXI	Проводка электрическая PWM насоса и вентилятора от разъема платы X23	23.18
999	7726535	CABL.VENTILATORE/POMPA HP-BAXI	Проводка электрическая насоса и вентилятора	23.18
999	8414620	CABLE	Проводка электрическая кабель питания	7.84
999	710360700	CABLE PUMP/FAN PWM	Кабель PWM от разъема X23 к насосу и вентилятору	9.7
999	710361400	CABLE PUMP/TERMINAL BLOCK M3	Проводка электрическая высоковольтная от X13 к насосу и M3	9.15
999	710267700	WIRING HARNESS NTC BOILER/EXT.	Кабель от X21 к колодке на датчик бойлера и термостат наружного воздуха	7.57
999	710062800	CABLE QAAX5	Проводка электрическая	7.77
999	710079700	CABLE NTC ADDED	кабель дополнительного датчика NTC	5.2
999	710066500	CABLE ROOM THERMOSTAT	кабель комнатного термостата	2.12
999	710365800	CABLE PCB/DETECTION ELECTRODE	Кабель электрода ионизации к разъему X1	3.45
999	710366200	CABLE FAN/TERMINAL BLOCK M3	Проводка электрическая высоковольтная от X11 к вентилятору и M3	8.32
999	711426700	CABLE SAF.THERM/IGNIT/GAS VALV	кабель защитного термостата и газового клапана	16.53
999	711603900	CABLE PUMP/TERMINAL BLOCK M3	Проводка электрическая высоковольтная от X13 к насосу и M3	1.99
999	710103100	CABLE GROUND FRAME	кабель заземления корпуса	0.45
999	710038600	CABLE HMI/MAIN PCB	Проводка электрическая	8.97
999	710057600	CABLE POWER SUPPLY PCB	кабель питания электронной платы	7.6

Позиция на чертеже	Артикул	Английское наименование	Русское наименование	Рекомендованная розничная цена в у.е.
999	710361000	CABLE SENSORS MR-RR/FLUE THERM	Проводка электрическая датчика	9.9