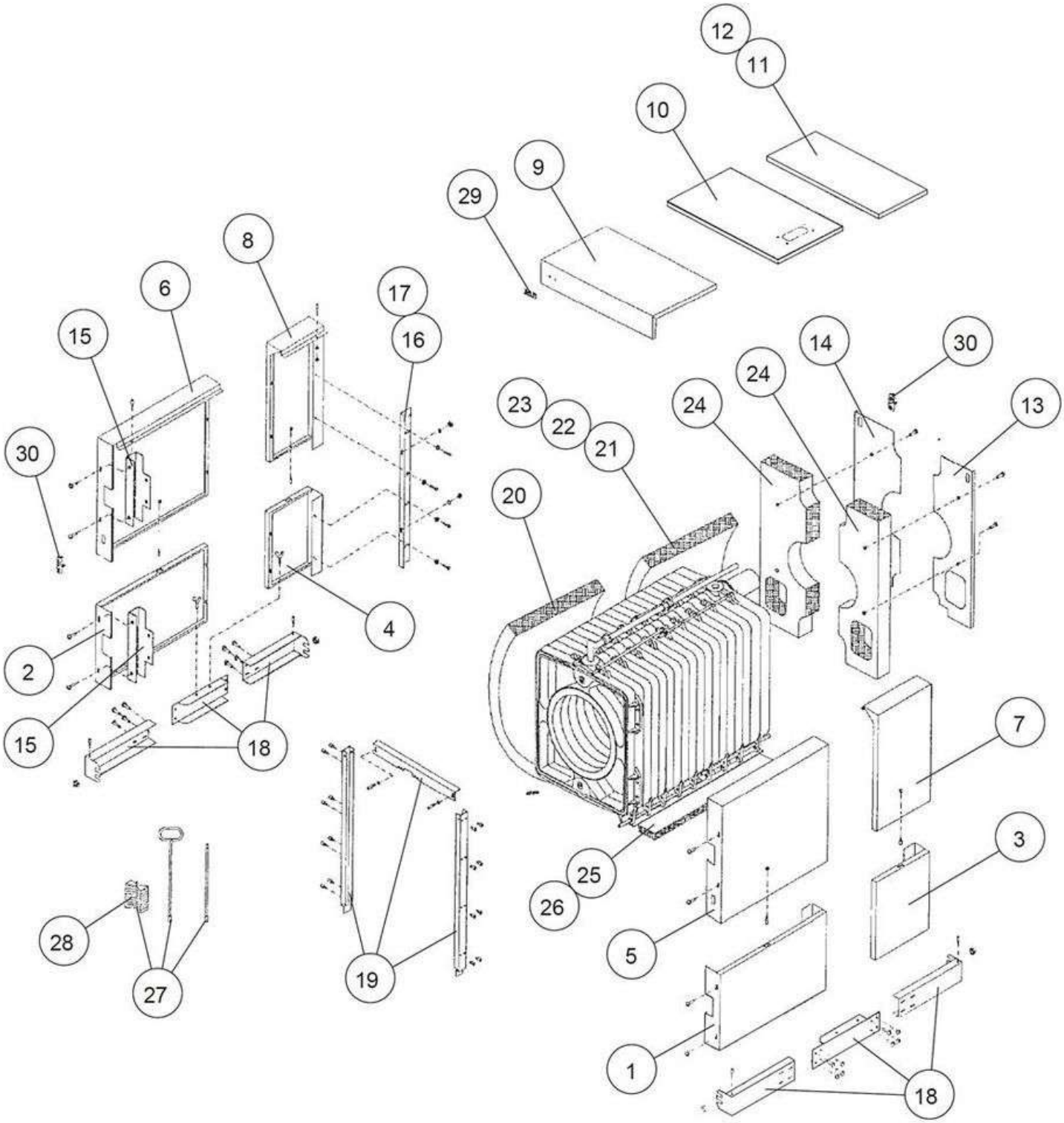
12
11
10
9
29
8
6
17
15
16
14
30
24
23
22
24
13
21
30
20
4
2
15
18
7
3
25
26
5
28
27
19
1
18